ASE

ARMSTROIEXPORT

АРМСТРОЙЭКСПОРТ

РОССИЙСКИЙ ПРОИЗВОДИТЕЛЬ ТРУБОПРОВОДНОЙ АРМАТУРЫ

КОНСТРУИРОВАНИЕ · ПРОИЗВОДСТВО · СЕРВИС

2023

ASE
ARMSTROIEXPORT

2023

О КОМПАНИИ

Более 10 лет компания **«АРМСТРОЙЭКСПОРТ»** производит трубопроводную арматуру и пневматические системы управления для объектов добычи, транспортировки, переработки нефти и газа в России.

Наша продукция применяется в условиях Крайнего Севера и Восточной Сибири, для работы с агрессивными, криогенными, высокотемпературными средами, а также с большим содержанием механических примесей, H_2S и CO_2.

Производство компании оснащено современным станочным, сварочным, испытательным, покрасочным и другим оборудованием, позволяющим выпускать продукцию высокого качества диаметром до 1400 мм, давлением до 105,0 МПа и массой до 20 тонн

Мы обладаем необходимыми структурными подразделениями, для конструирования, производства, контроля качества и последующей продажи производимой продукции, а также ее сервисного и гарантийного обслуживания.

АРМСТРОЙЭКСПОРТ – СОВРЕМЕННЫЙ ПОДХОД К ТРАДИЦИОННЫМ РЕШЕНИЯМ

ASE
ARMSTROIEXPORT

НЕФТЬ И ГАЗ

ОБРАТНЫЕ КЛАПАНЫ ОСЕСИММЕТРИЧНЫЕ

Предотвращают обратный поток

НАЗНАЧЕНИЕ

ПРЕДНАЗНАЧЕНЫ ДЛЯ УСТАНОВКИ В КАЧЕСТВЕ ПРЕДОХРАНИТЕЛЬНЫХ УСТРОЙСТВ, ПРЕДОТВРАЩАЮЩИХ ОБРАТНЫЙ ПОТОК

ТИП

ОБРАТНЫЙ КЛАПАН

ОБЛАСТЬ ПРИМЕНЕНИЯ

МАГИСТРАЛЬНЫЕ ТРУБОПРОВОДЫ, ТРУБОПРОВОДЫ ТЕХНОЛОГИЧЕСКИХ ЛИНИЙ ГПЗ, КС, ДКС, ПХГ, НПЗ, ДНС ДЛЯ ТРАНСПОРТИРОВКИ ПРИРОДНОГО ГАЗА, ГАЗОВОГО КОНДЕНСАТА, НЕФТИ И НЕФТЕПРОДУКТОВ

Особенности конструкции:

- сверхбыстрое, плавное и безударное закрытие (конструкция со вспомогательной пружиной обеспечивает исключительно сверхбыстрое закрытие без обратной протечки)
- отсутствие необходимости технического обслуживания после установки в течение всего срока эксплуатации, снижение эксплуатационных расходов
- симметричное течение среды позволяет избежать турбулентности, предотвращает эрозию и вибрацию
- цельнолитая конструкция обеспечивает полное отсутствие утечек среды в атмосферу
- уплотнение металл по металлу между диском и седлом обеспечивает надежное перекрытие потока, на него не влияет эрозия и высокая температура
- сейсмостойкое и огнестойкое исполнение
- возможность эксплуатации при температуре окружающей среды до минус 62°С в районах Крайнего Севера и Восточной Сибири

DN ДО 1400 ММ

PN ДО 25,0 МПА

ТИП ПРИСОЕДИНЕНИЯ

ПОД ПРИВАРКУ, ФЛАНЦЕВОЕ

КЛАСС ГЕРМЕТИЧНОСТИ

СОГЛАСНО ГОСТ 9544

ПРИМЕР ОБОЗНАЧЕНИЯ: АСЭ.0КО

ОБРАТНЫЕ КЛАПАНЫ ПОВОРОТНЫЕ

ASE
ARMSTROIEXPORT

Предотвращают обратный поток

НАЗНАЧЕНИЕ

ПРЕДНАЗНАЧЕНЫ ДЛЯ УСТАНОВКИ В КАЧЕСТВЕ ПРЕДОХРАНИТЕЛЬНЫХ УСТРОЙСТВ, ПРЕДОТВРАЩАЮЩИХ ОБРАТНЫЙ ПОТОК

ТИП

ОБРАТНЫЙ КЛАПАН

ОБЛАСТЬ ПРИМЕНЕНИЯ

МАГИСТРАЛЬНЫЕ ТРУБОПРОВОДЫ, ТРУБОПРОВОДЫ ТЕХНОЛОГИЧЕСКИХ ЛИНИЙ ГПЗ, КС, ДКС, ПХГ, НПЗ, ДНС ДЛЯ ТРАНСПОРТИРОВКИ ПРИРОДНОГО ГАЗА, ГАЗОВОГО КОНДЕНСАТА, НЕФТИ И НЕФТЕПРОДУКТОВ

Особенности конструкции:

- быстрое закрытие затвора (конструкция с пружиной обеспечивает быстрое закрытие без обратной протечки)
- отсутствие необходимости технического обслуживания после установки в течение всего срока эксплуатации, снижение эксплуатационных расходов
- кованная конструкция обеспечивает полное отсутствие утечек среды в атмосферу
- компактный размер и вес в сравнении с конструкциями других клапанов и затворов обратных значительно снижает нагрузку на трубопровод и исключает необходимость строительства опорных фундаментов
- уплотнение металл по металлу между диском и седлом обеспечивает надежное перекрытие потока, на него не влияет эрозия и высокая температура
- сейсмостойкое и огнестойкое исполнение
- возможность эксплуатации при температуре окружающей среды до минус 62°С в районах Крайнего Севера и Восточной Сибири

DN ДО 500 ММ

PN ДО 42,0 МПА

ТИП ПРИСОЕДИНЕНИЯ

ФЛАНЦЕВОЕ

КЛАСС ГЕРМЕТИЧНОСТИ

СОГЛАСНО ГОСТ 9544

ПРИМЕР ОБОЗНАЧЕНИЯ: АСЭ.ОКП

ШАРОВЫЕ КРАНЫ РЕГУЛИРУЮЩИЕ

ASE
ARMSTROIEXPORT

Регулируют поток

НАЗНАЧЕНИЕ

ПРЕДНАЗНАЧЕНЫ ДЛЯ РЕГУЛИРОВАНИЯ РАСХОДА И ДАВЛЕНИЯ ПОТОКА

ТИП

ШАРОВОЙ КРАН

ОБЛАСТЬ ПРИМЕНЕНИЯ

МАГИСТРАЛЬНЫЕ ТРУБОПРОВОДЫ, ТРУБОПРОВОДЫ ТЕХНОЛОГИЧЕСКИХ ЛИНИЙ ГПЗ, КС, ДКС, ПХГ, НПЗ, ДНС ДЛЯ ТРАНСПОРТИРОВКИ ПРИРОДНОГО ГАЗА, ГАЗОВОГО КОНДЕНСАТА, НЕФТИ И НЕФТЕПРОДУКТОВ

Особенности конструкции:

- разборный корпус, с боковым и с верхним разъемом
- уплотнение металл по металлу между седлом и шаровой пробкой обеспечивает надежное регулирование потока, на него не влияет эрозия и высокая температура
- воздушная и дренажная травмобезопасная пробка
- полнопроходное исполнение и с зауженным проходом, а также с рассекателями для борьбы с высоким уровнем шума и кавитацией
- антивыбросная конструкция штока
- антистатическое устройство для снятия статического напряжения
- сейсмостойкое и огнестойкое исполнение
- равнопроцентная, специальная, другая пропускная характеристика
- управление ручным, пневматическим, электрическим приводом
- возможность эксплуатации при температуре окружающей среды до минус 62°С в районах Крайнего Севера и Восточной Сибири

DN ДО 400 ММ

PN ДО 42,0 МПА

ТИП ПРИСОЕДИНЕНИЯ

ПОД ПРИВАРКУ, ФЛАНЦЕВОЕ

КЛАСС ГЕРМЕТИЧНОСТИ

СОГЛАСНО ГОСТ 9544

ПРИМЕР ОБОЗНАЧЕНИЯ: АСЭ.ШКР

ШАРОВЫЕ КРАНЫ ЗАПОРНЫЕ

ТИП
ШАРОВОЙ КРАН

ОБЛАСТЬ ПРИМЕНЕНИЯ
МАГИСТРАЛЬНЫЕ ТРУБОПРОВОДЫ, ТРУБОПРОВОДЫ ТЕХНОЛОГИЧЕСКИХ ЛИНИЙ ГПЗ, КС, ДКС, ПХГ, НПЗ, ДНС ДЛЯ ТРАНСПОРТИРОВКИ ПРИРОДНОГО ГАЗА, ГАЗОВОГО КОНДЕНСАТА, НЕФТИ И НЕФТЕПРОДУКТОВ

Особенности конструкции:

- разборный и сварной корпус с плавающей пробкой и пробкой в опорах
- уплотнение металл полимер между седлом и шаровой пробкой обеспечивает надежное перекрытие потока в течении срока службы
- уплотнение металл по металлу между седлом и шаровой пробкой обеспечивает надежное перекрытие потока, на него не влияет эрозия и высокая температура
- для жидких сред автоматический сброс давления
- воздушная и дренажная травмобезопасная пробка
- полнопроходное исполнение и с зауженным проходом
- антивыбросная конструкция штока
- антистатическое устройство для снятия статического напряжения
- сейсмостойкое и огнестойкое исполнение
- возможность эксплуатации при температуре окружающей среды до минус 62°С в районах Крайнего Севера и Восточной Сибири

Перекрывают поток

НАЗНАЧЕНИЕ
ПРЕДНАЗНАЧЕНЫ ДЛЯ ПЕРЕКРЫТИЯ ПОТОКА

DN ДО 800 ММ

PN ДО 42,0 МПА

ТИП ПРИСОЕДИНЕНИЯ
ПОД ПРИВАРКУ, ФЛАНЦЕВОЕ

КЛАСС ГЕРМЕТИЧНОСТИ
СОГЛАСНО ГОСТ 9544

ПРИМЕР ОБОЗНАЧЕНИЯ: АСЭ.ШК

ТРЕХЭКСЦЕНТРИКОВЫЕ ПОВОРОТНЫЕ ЗАТВОРЫ

ASE
ARMSTROIEXPORT

Перекрывают и регулируют поток

НАЗНАЧЕНИЕ

ПРЕДНАЗНАЧЕНЫ ДЛЯ ПЕРЕКРЫТИЯ, РЕГУЛИРОВАНИЯ РАСХОДА И ДАВЛЕНИЯ ПОТОКА

ТИП

ПОВОРОТНЫЙ ЗАТВОР

ОБЛАСТЬ ПРИМЕНЕНИЯ

МАГИСТРАЛЬНЫЕ ТРУБОПРОВОДЫ, ТРУБОПРОВОДЫ ТЕХНОЛОГИЧЕСКИХ ЛИНИЙ ГПЗ, КС, ДКС, ПХГ, НПЗ, ДНС ДЛЯ ТРАНСПОРТИРОВКИ ПРИРОДНОГО ГАЗА, НЕФТИ И НЕФТЕПРОДУКТОВ

Особенности конструкции:

- конструкция с тройным смещением диска полностью устраняет любые истирания уплотняющих элементов в процессе вращения на 90 градусов
- уплотнение металл по металлу и металл графит между седлом и диском обеспечивает надежное перекрытие потока, на него не влияет эрозия и высокая температура
- антивыбросная конструкция штока
- сейсмостойкое и огнестойкое исполнение
- управление ручным, пневматическим, электрическим приводом
- возможность эксплуатации при температуре окружающей среды до минус 62°С в районах Крайнего Севера и Восточной Сибири

DN ДО 800 ММ

PN ДО 25,0 МПА

ТИП ПРИСОЕДИНЕНИЯ

ПОД ПРИВАРКУ, ФЛАНЦЕВОЕ

КЛАСС ГЕРМЕТИЧНОСТИ

СОГЛАСНО ГОСТ 9544

ПРИМЕР ОБОЗНАЧЕНИЯ: АСЭ.ТПЗ

РЕГУЛИРУЮЩИЕ КЛАПАНЫ ОСЕСИММЕТРИЧНЫЕ

ASE
ARMSTROIEXPORT

ТИП

РЕГУЛИРУЮЩИЙ КЛАПАН

ОБЛАСТЬ ПРИМЕНЕНИЯ

МАГИСТРАЛЬНЫЕ ТРУБОПРОВОДЫ, ТРУБОПРОВОДЫ ТЕХНОЛОГИЧЕСКИХ ЛИНИЙ ГПЗ, КС, ДКС, ПХГ, НПЗ, ДНС ДЛЯ ТРАНСПОРТИРОВКИ ПРИРОДНОГО ГАЗА, НЕФТИ И НЕФТЕПРОДУКТОВ

Особенности конструкции:

- сепараторы для борьбы с высоким уровнем шума и кавитацией
- поршень полностью разгружен по давлению, усилие перестановки клапана практически не зависит от перепада давлений на нем
- уплотнение металл полимер между поршнем и седлом обеспечивает надежное перекрытие потока, на него не влияет эрозия
- сейсмостойкое и огнестойкое исполнение
- обеспечивают стабильное и точное регулирование в диапазоне от 1% до 99% хода клапана
- равнопроцентная, линейная, специальная пропускная характеристика
- управление ручным, пневматическим, электрическим приводом
- возможность эксплуатации при температуре окружающей среды до минус 62°С в районах Крайнего Севера и Восточной Сибири

Регулируют поток

НАЗНАЧЕНИЕ

ПРЕДНАЗНАЧЕНЫ ДЛЯ АВТОМАТИЧЕСКОГО ПЕРЕКРЫТИЯ ПОТОКА И РЕГУЛИРОВАНИЯ РАСХОДА И ДАВЛЕНИЯ, АНТИПОМПАЖНОЙ ЗАЩИТЫ

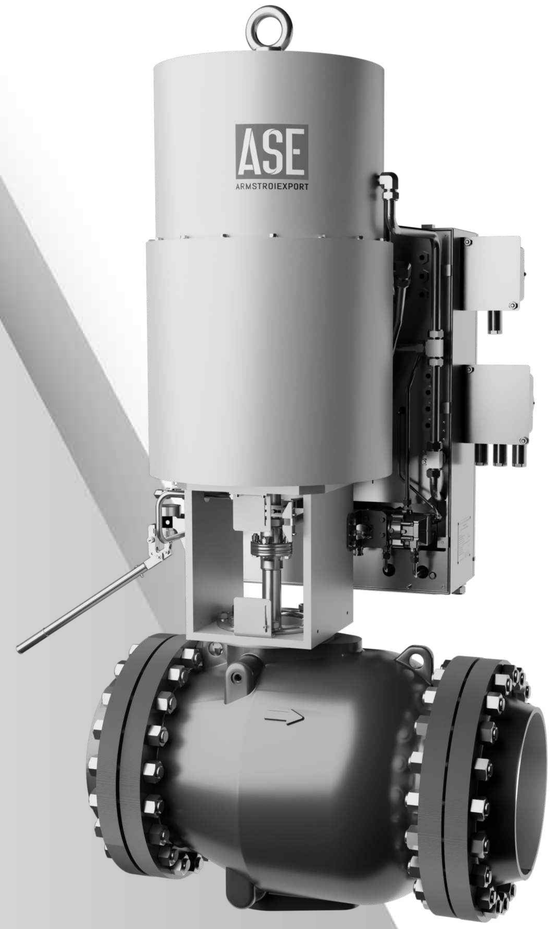

DN ДО 1200 ММ

PN ДО 105,0 МПА

ТИП ПРИСОЕДИНЕНИЯ

ПОД ПРИВАРКУ, ФЛАНЦЕВОЕ

КЛАСС ГЕРМЕТИЧНОСТИ

СОГЛАСНО ГОСТ 9544

ПРИМЕР ОБОЗНАЧЕНИЯ: АСЭ.КРО

ОСЕСИММЕТРИЧНЫЕ ПРЕДОХРАНИТЕЛЬНЫЕ КЛАПАНЫ/ РЕГУЛЯТОРЫ ДАВЛЕНИЯ

ASE
ARMSTROIEXPORT

Предохраняют от гидравлического удара, понижения или повышения давления

НАЗНАЧЕНИЕ

ПРЕДНАЗНАЧЕНЫ ДЛЯ АВТОМАТИЧЕСКОЙ ЗАЩИТЫ ОТ ГИДРАВЛИЧЕСКОГО УДАРА, ПОНИЖЕНИЯ ИЛИ ПОВЫШЕНИЯ ДАВЛЕНИЯ ПОТОКА

ТИП

ПРЕДОХРАНИТЕЛЬНЫЙ КЛАПАН

ОБЛАСТЬ ПРИМЕНЕНИЯ

ТРУБОПРОВОДЫ ГАЗОВЫХ И НЕФТЯНЫХ СКВАЖИН, ТЕХНОЛОГИЧЕСКИХ ЛИНИЙ ГПЗ, КС, ДКС, ПХГ, НПЗ, ДНС ДЛЯ ТРАНСПОРТИРОВКИ ПРИРОДНОГО ГАЗА, ГАЗОВОГО КОНДЕНСАТА, НЕФТИ И НЕФТЕПРОДУКТОВ

Особенности конструкции:

- способен быстро реагировать на рост давления и устраняет опасность гидравлического и пневматического удара, а также быстро возвращать клапана в исходное состояние со стабильным давлением
- высокая пропускная способность на 50-100% больше, чем у обычного седельного клапана, что позволяет выбрать клапан меньшего размера
- благодаря отсутствию необходимости во внешнем источнике энергии в виде сжатого азота объем технического обслуживания сведен до минимума, делая клапан идеальным для установки в отдаленных или труднодоступных районах
- уникальная конструкция клапана обеспечивает полный контроль величин скоростей течения потока в каждом месте его проточной части
- открытие и закрытие клапана осуществляется только давлением потока
- сейсмостойкое и огнестойкое исполнение
- возможность эксплуатации при температуре окружающей среды до минус 62°С в районах Крайнего Севера и Восточной Сибири

DN ДО 500 ММ

PN ДО 42,0 МПА

ТИП ПРИСОЕДИНЕНИЯ

ФЛАНЦЕВОЕ

КЛАСС ГЕРМЕТИЧНОСТИ

СОГЛАСНО ГОСТ 9544

ПРИМЕР ОБОЗНАЧЕНИЯ: АСЭ.КПО

ПРИВОДЫ ПНЕВМАТИЧЕСКИЕ

Поршневого типа (линейные) одностороннего и двухстороннего действия

НАЗНАЧЕНИЕ

ПРЕДНАЗНАЧЕНЫ ДЛЯ УПРАВЛЕНИЯ КЛАПАНАМИ ОСЕСИММЕТРИЧНЫМИ РЕГУЛИРУЮЩИМИ ДИМЕТРОМ ДО 1200 ММ

ТИП

ПРИВОД ПНЕВМАТИЧЕСКИЙ ПОРШНЕВОЙ

ОБЛАСТЬ ПРИМЕНЕНИЯ

МАГИСТРАЛЬНЫЕ ТРУБОПРОВОДЫ, ТРУБОПРОВОДЫ ТЕХНОЛОГИЧЕСКИХ ЛИНИЙ ГПЗ, КС, ДКС, ПХГ, НПЗ, ДНС ДЛЯ ТРАНСПОРТИРОВКИ ПРИРОДНОГО ГАЗА, ГАЗОВОГО КОНДЕНСАТА, НЕФТИ И НЕФТЕПРОДУКТОВ

Особенности конструкции:

- диаметр поршня привода до 800 мм (5 000 см2)
- максимальное осевое усилие до 500 000 Н
- исполнение привода (нормально открытое, нормально закрытое, фиксированное)
- рабочая среда воздух, азот, природный газ
- сейсмостойкое и огнестойкое исполнение
- возможность эксплуатации при температуре окружающей среды до минус 62°С в районах Крайнего Севера и Восточной Сибири

DN ДО 1200 ММ

Q ≤ 500 000 Н

КЛАСС ГЕРМЕТИЧНОСТИ

СОГЛАСНО ГОСТ 9544

ПРИМЕР ОБОЗНАЧЕНИЯ: АСЭ.ПЛ

ПРИВОДЫ ПНЕВМАТИЧЕСКИЕ

Поршневого типа (неполноповоротные) одностороннего и двухстороннего действия

НАЗНАЧЕНИЕ

ПРЕДНАЗНАЧЕНЫ ДЛЯ УПРАВЛЕНИЯ ШАРОВЫМИ КРАНАМИ И ЗАТВОРАМИ ПОВОРОТНЫМИ ДИАМЕТРОМ ДО 800 ММ

ТИП

ПРИВОД ПНЕВМАТИЧЕСКИЙ ПОРШНЕВОЙ

ОБЛАСТЬ ПРИМЕНЕНИЯ

МАГИСТРАЛЬНЫЕ ТРУБОПРОВОДЫ, ТРУБОПРОВОДЫ ТЕХНОЛОГИЧЕСКИХ ЛИНИЙ ГПЗ, КС, ДКС, ПХГ, НПЗ, ДНС ДЛЯ ТРАНСПОРТИРОВКИ ПРИРОДНОГО ГАЗА, ГАЗОВОГО КОНДЕНСАТА, НЕФТИ И НЕФТЕПРОДУКТОВ

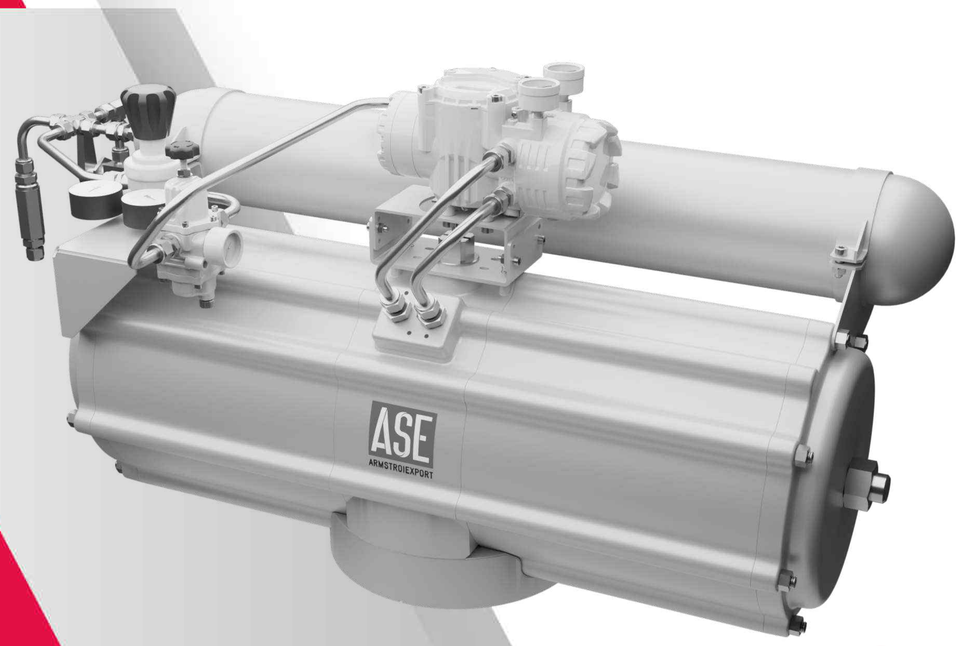

Особенности конструкции:

- диаметр поршня привода до 260 мм (5 000 см2)
- максимальный крутящий момент до 80 000 Нм
- исполнение привода (нормально открытое, нормально закрытое, фиксированное)
- рабочая среда воздух, азот, природный газ
- сейсмостойкое и огнестойкое исполнение
- возможность эксплуатации при температуре окружающей среды до минус 62°С в районах Крайнего Севера и Восточной Сибири

DN ДО 800 ММ

Q ≤ 80 000 НМ

КЛАСС ГЕРМЕТИЧНОСТИ

СОГЛАСНО ГОСТ 9544

ПРИМЕР ОБОЗНАЧЕНИЯ: АСЭ.ПН

ASE
ARMSTROIEXPORT

КРИОГЕННАЯ АРМАТУРА

ОБРАТНЫЕ КЛАПАНЫ ОСЕСИММЕТРИЧНЫЕ

ASE
ARMSTROIEXPORT

Предотвращают обратный поток

НАЗНАЧЕНИЕ

ПРЕДНАЗНАЧЕНЫ ДЛЯ УСТАНОВКИ В КАЧЕСТВЕ ПРЕДОХРАНИТЕЛЬНЫХ УСТРОЙСТВ, ПРЕДОТВРАЩАЮЩИХ ОБРАТНЫЙ ПОТОК

ТИП

ОБРАТНЫЙ КЛАПАН

ОБЛАСТЬ ПРИМЕНЕНИЯ

ТРУБОПРОВОДЫ ТЕХНОЛОГИЧЕСКИХ ЛИНИЙ ГПЗ, ЗАВОДОВ СПГ, ПРИЧАЛЬНЫЕ НАЛИВНЫЕ ЭСТАКАДЫ, КРУПНОЕ БЛОЧНОЕ ОБОРУДОВАНИЕ ДЛЯ СПГ

Особенности конструкции:

- сверхбыстрое, плавное и безударное закрытие (конструкция со вспомогательной пружиной обеспечивает исключительно сверхбыстрое закрытие без обратной протечки)
- отсутствие необходимости технического обслуживания после установки в течение всего срока эксплуатации, снижение эксплуатационных расходов
- симметричное течение среды позволяет избежать турбулентности, предотвращает эрозию и вибрацию
- цельнолитая конструкция обеспечивает полное отсутствие утечек в атмосферу
- уплотнение между диском и седлом обеспечивает надежное перекрытие потока, на него не влияет сверхнизкая температура
- сейсмостойкое и огнестойкое исполнение
- возможность эксплуатации при температуре рабочей среды до минус 196°C

DN ДО 1400 ММ

PN ДО 16,0 МПА

ТИП ПРИСОЕДИНЕНИЯ

ПОД ПРИВАРКУ, ФЛАНЦЕВОЕ

КЛАСС ГЕРМЕТИЧНОСТИ

СОГЛАСНО ГОСТ 34294-2017

ПРИМЕР ОБОЗНАЧЕНИЯ: АСЭ.ОКО

ОБРАТНЫЕ КЛАПАНЫ ПОВОРОТНЫЕ

ASE
ARMSTROIEXPORT

Предотвращают обратный поток

НАЗНАЧЕНИЕ

ПРЕДНАЗНАЧЕНЫ ДЛЯ УСТАНОВКИ В КАЧЕСТВЕ ПРЕДОХРАНИТЕЛЬНЫХ УСТРОЙСТВ, ПРЕДОТВРАЩАЮЩИХ ОБРАТНЫЙ ПОТОК

ТИП

ОБРАТНЫЙ КЛАПАН

ОБЛАСТЬ ПРИМЕНЕНИЯ

ТРУБОПРОВОДЫ ТЕХНОЛОГИЧЕСКИХ ЛИНИЙ ГПЗ, ЗАВОДОВ СПГ, ПРИЧАЛЬНЫЕ НАЛИВНЫЕ ЭСТАКАДЫ, КРУПНОЕ БЛОЧНОЕ ОБОРУДОВАНИЕ ДЛЯ СПГ

Особенности конструкции:

- быстрое закрытие затвора (конструкция с пружиной обеспечивает быстрое закрытие без обратной протечки)
- отсутствие необходимости технического обслуживания после установки в течение всего срока эксплуатации, снижение эксплуатационных расходов
- кованная конструкция обеспечивает полное отсутствие утечек среды в атмосферу
- компактный размер и вес в сравнении с конструкциями других клапанов и затворов обратных значительно снижает нагрузку на трубопровод и исключает необходимость строительства опорных фундаментов
- уплотнение между диском и седлом обеспечивает надежное перекрытие потока, на него не влияет сверхнизкая температура
- сейсмостойкое и огнестойкое исполнение
- возможность эксплуатации при температуре рабочей среды до минус 196°C

DN ДО 400 ММ

PN ДО 16,0 МПА

ТИП ПРИСОЕДИНЕНИЯ

ФЛАНЦЕВОЕ

КЛАСС ГЕРМЕТИЧНОСТИ

СОГЛАСНО ГОСТ 34294-2017

ПРИМЕР ОБОЗНАЧЕНИЯ: АСЗ.ОКП

ШАРОВЫЕ КРАНЫ РЕГУЛИРУЮЩИЕ

ТИП
ШАРОВОЙ КРАН

ОБЛАСТЬ ПРИМЕНЕНИЯ
ТРУБОПРОВОДЫ ТЕХНОЛОГИЧЕСКИХ ЛИНИЙ ГПЗ, ЗАВОДОВ СПГ, ПРИЧАЛЬНЫЕ НАЛИВНЫЕ ЭСТАКАДЫ, КРУПНОЕ БЛОЧНОЕ ОБОРУДОВАНИЕ ДЛЯ СПГ

Особенности конструкции:

- разборный корпус, с боковым и с верхним разъемом уплотнение между седлом и шаровой пробкой обеспечивает надежное перекрытие потока, на него не влияет сверхнизкая температура
- воздушная и дренажная травмобезопасная пробка полнопроходное исполнение и с зауженным проходом, а также с рассекателями для борьбы с кавитацией
- антивыбросная конструкция штока
- антистатическое устройство для снятия статического напряжения
- равнопроцентная, специальная пропускная характеристика управление ручным, пневматическим, электрическим приводом
- сейсмостойкое и огнестойкое исполнение
- возможность эксплуатации при температуре рабочей среды до минус 196°С

Регулируют поток

НАЗНАЧЕНИЕ
ПРЕДНАЗНАЧЕНЫ ДЛЯ РЕГУЛИРОВАНИЯ РАСХОДА И ДАВЛЕНИЯ ПОТОКА

DN ДО 400 ММ

PN ДО 16,0 МПА

ТИП ПРИСОЕДИНЕНИЯ
ФЛАНЦЕВОЕ

КЛАСС ГЕРМЕТИЧНОСТИ
СОГЛАСНО ГОСТ 34294-2017

ПРИМЕР ОБОЗНАЧЕНИЯ: АСЭ.ШК

ШАРОВЫЕ КРАНЫ ЗАПОРНЫЕ

ТИП
ШАРОВОЙ КРАН

ОБЛАСТЬ ПРИМЕНЕНИЯ
ТРУБОПРОВОДЫ ТЕХНОЛОГИЧЕСКИХ ЛИНИЙ ГПЗ, ЗАВОДОВ СПГ, ПРИЧАЛЬНЫЕ НАЛИВНЫЕ ЭСТАКАДЫ, КРУПНОЕ БЛОЧНОЕ ОБОРУДОВАНИЕ ДЛЯ СПГ

Особенности конструкции:

- разборный корпус, с боковым и с верхним разъемом уплотнение между седлом и шаровой пробкой обеспечивает надежное перекрытие потока, на него не влияет сверхнизкая температура
- автоматический сброс давления
- воздушная и дренажная травмобезопасная пробка полнопроходное исполнение и с зауженным проходом
- антивыбросная конструкция штока
- антистатическое устройство для снятия статического напряжения
- управление ручным, пневматическим, электрическим приводом
- сейсмостойкое и огнестойкое исполнение
- возможность эксплуатации при температуре рабочей среды до минус 196°С

Перекрывают поток

НАЗНАЧЕНИЕ
ПРЕДНАЗНАЧЕНЫ ДЛЯ ПЕРЕКРЫТИЯ ПОТОКА

DN ДО 400 ММ

PN ДО 16,0 МПА

ТИП ПРИСОЕДИНЕНИЯ
ПОД ПРИВАРКУ, ФЛАНЦЕВОЕ

КЛАСС ГЕРМЕТИЧНОСТИ
СОГЛАСНО ГОСТ 34294-2017

ПРИМЕР ОБОЗНАЧЕНИЯ: АСЭ.ШКР

ТРЕХЭКСЦЕНТРИКОВЫЕ ПОВОРОТНЫЕ ЗАТВОРЫ

ASE
ARMSTROIEXPORT

Перекрывают и регулируют поток

НАЗНАЧЕНИЕ

ПРЕДНАЗНАЧЕНЫ ДЛЯ ПЕРЕКРЫТИЯ, РЕГУЛИРОВАНИЯ РАСХОДА И ДАВЛЕНИЯ ПОТОКА

ТИП

КЛАПАН РЕГУЛИРУЮЩИЙ

ОБЛАСТЬ ПРИМЕНЕНИЯ

ТРУБОПРОВОДЫ ТЕХНОЛОГИЧЕСКИХ ЛИНИЙ ГПЗ, ЗАВОДОВ СПГ, ПРИЧАЛЬНЫЕ НАЛИВНЫЕ ЭСТАКАДЫ, КРУПНОЕ БЛОЧНОЕ ОБОРУДОВАНИЕ ДЛЯ СПГ

Особенности конструкции:

- конструкция с тройным смещением диска полностью устраняет любые истирания уплотняющих элементов в процессе вращения на 90 градусов
- уплотнение между седлом и диском обеспечивает надежное перекрытие потока, на него не влияет сверхнизкая температура
- антивыбросная конструкция штока
- управление ручным, пневматическим, электрическим приводом
- сейсмостойкое и огнестойкое исполнение
- возможность эксплуатации при температуре рабочей среды до минус 196°С

DN ДО 800 ММ

PN ДО 16,0 МПА

ТИП ПРИСОЕДИНЕНИЯ

ПОД ПРИВАРКУ, ФЛАНЦЕВОЕ

КЛАСС ГЕРМЕТИЧНОСТИ

СОГЛАСНО ГОСТ 34294-2017

ПРИМЕР ОБОЗНАЧЕНИЯ: АСЭ.ТПЗ

КЛАПАНЫ РЕГУЛИРУЮЩИЕ ОСЕСИММЕТРИЧНЫЕ

ASE
ARMSTROIEXPORT

Регулируют поток

НАЗНАЧЕНИЕ

ПРЕДНАЗНАЧЕНЫ ДЛЯ АВТОМАТИЧЕСКОГО ПЕРЕКРЫТИЯ ПОТОКА И РЕГУЛИРОВАНИЯ РАСХОДА И ДАВЛЕНИЯ, АНТИПОМПАЖНОЙ ЗАЩИТЫ

ТИП

КЛАПАН РЕГУЛИРУЮЩИЙ

ОБЛАСТЬ ПРИМЕНЕНИЯ

ТРУБОПРОВОДЫ ТЕХНОЛОГИЧЕСКИХ ЛИНИЙ ГПЗ, ЗАВОДОВ СПГ, ПРИЧАЛЬНЫЕ НАЛИВНЫЕ ЭСТАКАДЫ СПГ, КРУПНОЕ БЛОЧНОЕ ОБОРУДОВАНИЕ ДЛЯ СПГ

DN ДО 800 ММ

PN ДО 16,0 МПА

Особенности конструкции:

- сепараторы для борьбы с кавитацией
- поршень полностью разгружен по давлению, усилие перестановки клапана практически не зависит от перепада давлений на нем
- мгновенное реагирование и высокое быстродействие, для антипомпажной защиты компрессоров и насосов
- цельнолитая конструкция обеспечивает полное отсутствие утечек в атмосферу
- уплотнение между поршнем и седлом обеспечивает надежное перекрытие потока, на него не влияет сверхнизкая температура
- обеспечивают стабильное и точное регулирование в диапазоне от 1% до 99% хода клапана
- равнопроцентная, линейная, специальная пропускная характеристика
- управление ручным, пневматическим, электрическим приводом
- сейсмостойкое и огнестойкое исполнение
- возможность эксплуатации при температуре рабочей среды до минус 196°С

ТИП ПРИСОЕДИНЕНИЯ

ПОД ПРИВАРКУ, ФЛАНЦЕВОЕ

КЛАСС ГЕРМЕТИЧНОСТИ

СОГЛАСНО ГОСТ 34294-2017

ПРИМЕР ОБОЗНАЧЕНИЯ: АСЭ.КРО

МУФТЫ АВАРИЙНОГО РАЗЪЕДИНЕНИЯ

ASE
ARMSTROIEXPORT

Перекрывают и разъединяют поток

НАЗНАЧЕНИЕ

ПРЕДНАЗНАЧЕНЫ ДЛЯ АВАРИЙНОГО ПЕРЕКРЫТИЯ И РАЗЪЕДИНЕНИЯ ПОТОКА

ТИП

РАЗРЫВНАЯ МУФТА

ОБЛАСТЬ ПРИМЕНЕНИЯ

ПРИМЕНЯЕТСЯ В СОСТАВЕ МОРСКИХ СТЕНДЕРОВ ДЛЯ ПЕРЕГРУЗКИ СПГ

Особенности конструкции:

- разборный корпус с боковым разъемом
- уплотнение между седлом и шаровой пробкой обеспечивает надежное перекрытие потока, на него не влияет сверхнизкая температура
- автоматический сброс давления
- воздушная и дренажная травмобезопасная пробка
- полнопроходное исполнение и с зауженным проходом
- антивыбросная конструкция штока
- антистатическое устройство для снятия статического напряжения
- сейсмостойкое и огнестойкое исполнение
- возможность эксплуатации при температуре рабочей среды до минус 196°C

DN ДО 600 ММ

PN ДО 16,0 МПА

ТИП ПРИСОЕДИНЕНИЯ

ФЛАНЦЕВОЕ

КЛАСС ГЕРМЕТИЧНОСТИ

СОГЛАСНО ГОСТ 34294-2017

ПРИМЕР ОБОЗНАЧЕНИЯ: АСЭ.МАР